Publikation 1065
Juli 2023
Best.nr 24215.65

McCONNEL

FLAILHEAD 1600HD
FLAILHEAD 1900HD

HEAVY-DUTY ROBO-FLAILHEAD

Serierna: 4056121 / 4056122 / 4075121 / 4075122

Instruktionsbok

VIKTIGT

VERIFIERING AV GARANTIREGISTRERING

Återförsäljare garantiinformation & verifiering av registrering

Det är absolut nödvändigt att den återförsäljare som har sålt maskinen registrerar maskinen hos McConnel Limited före leveransen till slutanvändaren – om detta inte görs

För att registrera maskinen: logga in på https://my.mcconnel.com och välj fönsterknappen 'Machine Registration' som hittas i avsnittet 'Warranty'. **Bekräfta till kunden att maskinen har registrerats genom att verifieringsformuläret nedan har fyllts i.**

Verifiering av registrering

Serienummer:

ÅF-namn: ……..……..

Återförsäljarens adress: …….. Kundens namn: ……..…… Datum för

Anmärkning till kund/ägare

Vi ber dig att kontrollera att avsnittet ovan har fyllts i och skrivits under av återförsäljaren, för att bekräfta att maskinen har registrerats hos McConnel Limited.

VIKTIGT: Under den första inkörningsperioden av en ny maskin ligger det i kundens ansvar att regelbundet kontrollera åtdragning och täthet hos alla muttrar, skruvar och slanganslutningar - efterdra vid behov. Nya hydraulanslutningar kan möjligen "svettas" ut små oljemängder eftersom tätningar och skarvar kan ge efter. Om detta händer kan det åtgärdas genom att anslutningen efterdras – *se åtdragningstabellen nedan.* De åtgärder som beskrivs ovan ska utföras varje timme under den första dagens användning och därefter minst dagligen som en del av maskinens allmänna underhållsprogram.

Åtdragningsmoment för hydraulkopplingar

Hydraulslangar		
BSP	**Åtdragning**	**Metrisk**
1/4"	18 Nm	19 mm
3/8"	31 Nm	22 mm
1/2"	49 Nm	27 mm
5/8"	60 Nm	30 mm
3/4"	80 Nm	32 mm
1"	125 Nm	41 mm
1 1/4"	190 Nm	50 mm
1 1/2"	250 Nm	55 mm
2"	420 Nm	70 mm

Hydrauladaptrar med tredorringar		
BSP	**Åtdragning**	**Metrisk**
1/4"	34 Nm	19 mm
3/8"	47 Nm	22 mm
1/2"	102 Nm	27 mm
5/8"	122 Nm	30 mm
3/4"	149 Nm	32 mm
1"	203 Nm	41 mm
1 1/4"	305 Nm	50 mm
1 1/2"	305 Nm	55 mm
2"	400 Nm	70 mm

GARANTIPOLICY

GARANTIREGISTRERING

Alla maskiner måste registreras hos McConnel Limited av den återförsäljare som har sålt maskinen före leveransen till slutanvändaren. När varan tas emot är det kundens ansvar att kontrollera att verifieringen av garantiregistreringen i instruktionsboken har fyllts i av den återförsäljare som har sålt maskinen.

1. BEGRÄNSADE GARANTIER

1.01. Alla monterade maskiner som levereras av McConnel Ltd garanteras vara fria från materialfel och tillverkningsfel under en period av 12 månader räknat från försäljningsdatum till första köparen, om inte en annan tidsperiod har specificerats.
Alla självgående maskiner som levereras av McConnel Ltd garanteras vara fria från materialfel och tillverkningsfel under en period av 12 månader eller 1500 timmar räknat från försäljningsdatum till första köparen. Motorgarantin specificeras av tillverkaren av denna enhet.

1.02. Alla reservdelar som levereras av McConnel Ltd och köps av slutanvändaren garanteras vara fria från materialfel och tillverkningsfel under en period av 6 månader räknat från försäljningsdatum till första köparen. Alla reservdelsreklamationer måste styrkas med köparens kopia av fakturan över den defekta delen. Vi godkänner inga reklamationer där försäljningsfakturan saknas.

1.03. Den garanti som erbjuds av McConnel Ltd är begränsad till att gottgöra köparen genom reparation eller utbyte av de delar, som efter inspektion av leverantören, befinns vara defekta genom normal användning och insats på grund av materialfel eller tillverkningsfel. Returnerade delar måste vara fullständiga och ej undersökta. Förpacka komponenterna omsorgsfullt så att inga transportskador kan uppstå. Alla portar på hydraulkomponenter ska tömmas på olja och förslutas säkert för att förhindra oljespill och att främmande föremål tränger in. Vissa övriga komponenter, t.ex. eldetaljer, kan kräva särskild omsorg vid emballeringen för att transportskador ska undvikas.

1.04. Denna garanti gäller inte för produkter där McConnel Ltd's serienummerskylt har avlägsnats eller ändrats.

1.05. Denna garantipolicy gäller för maskiner som har registrerats enligt beskrivna villkor och under förutsättning att maskinerna inte har överskridit en period om 24 månader efter första försäljningen, dvs. original fakturadatum från McConnel Limited.
Maskiner som har stått på lager i mer än 24 månader kan inte registreras för garanti.

1.06. Denna garanti gäller inte för någon del av varan som har utsatts för felaktig eller onormal användning, vanskötsel, förändring, modifiering, montering av oäkta delar, olycksfallskador, eller skada som har uppstått genom beröring med luftledning, skada orsakad av främmande föremål (t.ex. stenar, järnföremål, annat material än vegetation), fel som har uppstått på grund av bristande underhåll, användning av fel olja eller smörjmedel, kontaminerad olja eller del som är normalt utsliten. Denna garanti täcker inte slitdetaljer som knivar, remmar, kopplingslameller, filterelement, slagor, klaffsatser, släpskor, jordbearbetningsdelar, kåpor, skydd, slitdynor, luftgummihjul eller band.

1.07. Provisoriska reparationer och följdförluster - dvs. olja, stillestånds tid och tillhörande delar är specifikt uteslutna från garantin.

1.08. Garantin på slangar är begränsad till 12 månader och omfattar inte slangar som har utsatts för yttre åverkan. Endast kompletta slangar får sändas tillbaka under garanti, alla som har kapats eller reparerats kommer inte att godkännas.

1.09. Maskiner måste repareras omedelbart när ett problem uppträder. Fortsatt användning av maskinen efter att ett problem har uppstått kan resultera i att andra komponenter skadas, vilket inte kan läggas McConnel Ltd till last och dessutom kan få säkerhetskonsekvenser.

1.10. Om under exceptionella omständigheter en icke McConnel Ltd del används för att utföra en reparation, kommer inte garantikrediteringen att vara högre än McConnel Ltd:s standard

1.11. Utöver det som anges här är ingen anställd, agent, återförsäljare eller annan person auktoriserad att ge några garantier av någon sort på McConnel Ltd:s vägnar.
1.12. För maskiner vars garantitid överskrider 12 månader gäller följande uteslutningar:
1.12.1. Slangar, friliggande rör och hydraultankens avluftning.
1.12.2. Filter.
1.12.3. Gummidämpare.
1.12.4. Utvändiga kablage.
1.12.5. Lager och tätningar
1.12.6. Utvändiga kablar,
1.12.7. länksystem
1.12.8. Lösa/korroderade anslutningar, belysningar, LED
1.13. Alla servicearbeten, i synnerhet filterbyten, måste utföras enligt tillverkarens serviceschema. Om schemat inte följs upphör garantin att gälla. Vid en reklamation kan ett bevis på utfört servicearbete krävas.
1.14. Upprepade eller följdreparationer som resultat av felaktig diagnos eller dåligt utförd tidigare reparation är utslutna från garantin.

OBS! Garantiåtaganden är uteslutna om icke-original reservdelar har monterats eller använts. Användning av icke-original reservdelar kan ha allvarlig inverkan på maskinens prestanda och säkerhet. McConnel Ltd kan inte hållas

2. ÅTGÄRDER OCH PROCEDURER

2.01. Garantin träder inte i kraft om inte återförsäljaren som har sålt maskinen registrerar den via McConnel webbsida och bekräftar registreringen för köparen genom att fylla i bekräftelsen i instruktionsboken.
2.02. Varje fel måste rapporteras till en auktoriserad McConnel Ltd återförsäljare genast när det uppstår. Fortsatt användning av maskinen efter att ett fel har uppstått kan resultera i skador på andra komponenter, vilket inte kan läggas McConnel Ltd till last.
2.03. Reparationer ska göras inom två dagar efter att felet har uppstått. Reklamationer som sänds för reparationer som har gjorts mer är 2 veckor efter att felet har uppstått eller 2 dagar efter leverans av delarna kommer att avslås, om inte förseningen har auktoriserats av McConnel Ltd. Observera att om kunden inte lämnar in maskinen för reparation kommer det inte att godtas som skäl till försenad reparation eller insändning av reklamationen.
2.04. Alla reklamationer måste sändas in av en auktoriserad McConnel Ltd Serviceåterförsäljare inom 30 dagar efter utförd reparation.
2.05. Efter att reklamationsformulär och delar har undersökts, kommer McConnel Ltd för varje godkänd reklamation, efter eget gottfinnande, att betala de fakturerade kostnaderna för delar som har levererats av McConnel Ltd och i förekommande fall skälig ersättning för arbete och bilkostnader.
2.06. Insändningen av en reklamation är ingen betalningsgaranti.
2.07. Varje beslut som tas av McConnel Ltd. är slutgiltigt.

3. ANSVARSBEGRÄNSNING

3.01. McConnel Ltd frånsäger sig varje direkta (utom de som nämns i texten) och underförstådda garantier beträffande godset inkluderande, men inte begränsat till, säljbarheten och lämpligheten för ett visst ändamål.
3.02. McConnel Ltd ger inga garantier för design, förmåga, kapacitet eller lämplighet för varans användning.
3.03. Utöver det som anges i texten, kommer inte McConnel Ltd ha någon skyldighet eller ansvar gentemot köparen eller annan person eller organ beträffande varje form av ansvar, förlust eller skada orsakad eller påstås ha orsakats direkt eller indirekt av varan inklusive, men inte begränsat till, varje skada oavsett om den är indirekt, speciell, som följd eller genom olycka som uppstått vid användningen eller drift av varan eller varje brott mot denna garanti. Oaktat ovanstående begränsningar och garantier, ska inte tillverkarens ansvar i det följande överskrida varans pris vid skador som åsamkats av köparen eller andra.
3.04. Ingen aktion som uppstått av en reklamerad överträdelse av denna garanti eller transaktion under denna garanti kan tas upp mer än ett (1) år efter att orsaken till aktionen har inträffat.

4. ÖVRIGT

4.01. McConnel Ltd kan avsäga sig uppfyllandet av något av villkoren i denna begränsade garanti, men inget ogiltigförklarande av ett villkor ska anses göra andra villkor ogiltiga.

4.02. Om någon bestämmelse i denna begränsade garanti skulle bryta mot gällande lag och betraktas vara ogiltig, ska det inte göra andra bestämmelser i denna garanti ogiltiga.

4.03. Gällande lag kan ge köparen rättigheter och fördelar utöver de som anges i denna garanti.

McConnel Limited

För säkerhet och prestanda…

LÄS ALLTID DENNA HANDBOK

McCONNEL LIMITED

Temeside Works
Ludlow
Shropshire
England

Denna handbok måste läsas och användas tillsammans med:

ROBOCUT Instruktionsbok

I linje med vår policy om ständiga förbättringar kan det inträffa att denna publikation uppdateras periodiskt.

För att säkerställa att du har tillgång till de senaste versionen av denna handbok ber vi dig besöka biblioteket på vår webbplats, där en uppdaterad version kan läsas online eller laddas ner.

Använd vidstående QR-kod eller webbadressen nedan för att komma åt handböckerna;

https://my.mcconnel.com/service/pdf-manuals/pdf-operator-manuals/remote-control-technology-manuals/

INNEHÅLL

Allmän information 1
Maskinens beskrivning 2
Maskinens identifiering 2
Komponenternas identifiering 3
Tekniska specifikationer 4
Mått 4
Slagklippare användning - Viktig information 5
Säkerhetsinformation 5
Säkerhetsdekaler 9
Montering av slagklippare 10
Hydraulanslutningar 13
Reglage för slagklipparhuvud 12
Främre huv 15
Bakre rulle & Sidomedar 16
Främre kastskydd 16
Flytläge & vinkelinställning 17
Drift av rotor 17
Rotorer & slagor 18
Drivrem 19
Inriktning av remskivor 20
Taperlock klämbussning 20
Allmänt underhåll 21

ALLMÄN INFORMATION

Läs noga igenom instruktionsboken innan du kopplar till och kör maskinen eller tillbehör. Är du tveksam ska du alltid kontakta din återförsäljare eller McConnel Serviceavdelning för att få hjälp.

Använd endast 'Original McConnel reservdelar' på McConnel maskiner och utrustning.

DEFINITIONER: *Följande definitioner gäller i hela handboken;*

⚠ DANGER

FARA: *Varnar för en farlig situation som kommer att resultera i dödsfall eller allvarlig personskada om den inte iakttas noggrant.*

⚠ WARNING

VARNING: *Varnar för en farlig situation som kan resultera i dödsfall eller allvarlig personskada om den inte iakttas noggrant.*

⚠ CAUTION

SE UPP: *Varnar för en farlig situation som kan resultera i skada på maskinen och/eller utrustningen om den inte iakttas noggrant.*

NOTICE

OBSERVERA: *Specifik eller allmän information som betraktas vara viktig eller värdefull att understryka.*
VÄNSTER (LH) & HÖGER (RH): *Dessa termer är tillämpliga för maskinen när den är ansluten till traktorn och betraktas bakifrån; dessa termer gäller även för hänvisningar till traktorn.*
TYPSKYLT
Alla maskiner är försedda med en typskylt med serienummer och annan viktig information om maskinen inklusive ett unikt serienummer som används för att identifiera maskinen.

Observera: Bilder i denna handbok visas endast för att förtydliga instruktioner och informationer och visar kanske inte komponenten i sin helhet. I vissa fall kan bilderna avvika från den aktuella maskinen; där detta är fallet är trots det den allmänna proceduren principiellt densamma. E&OE.

LJUDNIVÅ

LpA = värdet indikerar den maximala ljudtrycksnivå som operatören förnimmer på 1 m avstånd från maskinen.

LwA = värdet indikerar ljudeffektnivån utanför maskinen och anger det ljud som personer i närheten av arbetsplatsen förnimmer.

MASKINBESKRIVNING

Dessa maskiner är högpresterande, heavy-duty, slagklippare för gräs specifikt konstruerade för användning med Robocut fjärrstyrda, bandburna fordon.
Maskinerna är utrustade med energisparande rotorer som roterar med 2350 varv/min och som kan utrustas med hammarslagor eller dubbelsidiga Y-slagor för gräs. Maskinerna finns med antingen 56 hk eller 75 hk med arbetsbredder på 1,6 m eller 1,9 m. Alla versioner är utrustade med en hydraulisk främre huv och justerbart flytläge.

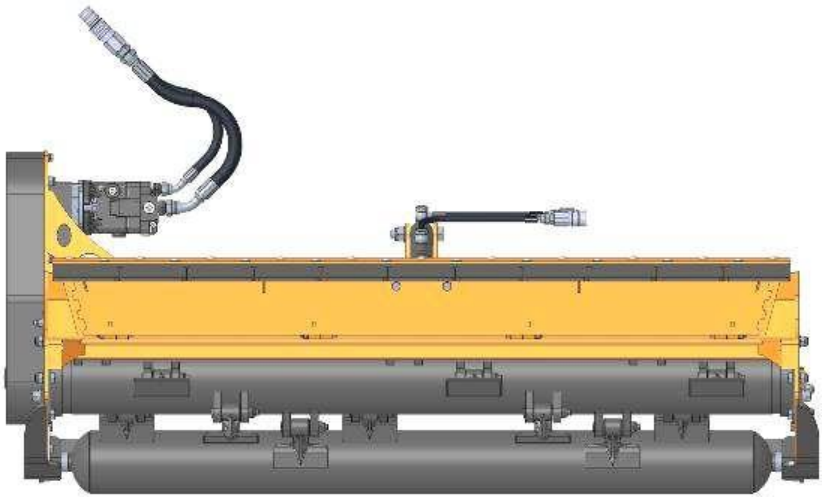

Maskinerna får endast användas till att utföra arbeten för vilka de är konstruerade. Att använda maskinen för andra ändamål kan innebära att personer utsätts för faror och att maskinen skadas.

MASKINENS IDENTIFIERING

Maskinerna är försedda med en typskylt som ger exakt information om maskinen och modellen. Ange alltid informationen på denna skylt när du beställer reservdelar eller om du behöver serviceinformation eller råd.

MASKIN & ÅTERFÖRSÄLJARE INFORMATION

Notera serienumren och återförsäljarens kontaktinformation här. Ange alltid serienumren vid beställning av reservdelar eller om råd och/eller serviceinformation behövs.	
Maskinens serienummer:	Maskinens installationsdatum:
Motorns serienummer:	
Maskinmodell detaljer:	
Återförsäljarens namn & filial:	
Återförsäljarens adress:	
Återförsäljarens telefonnummer:	
Återförsäljarens e-postadress:	

IDENTIFIERING AV KOMPONENTER

På bilderna nedan beskrivs maskinens huvudkomponeter.

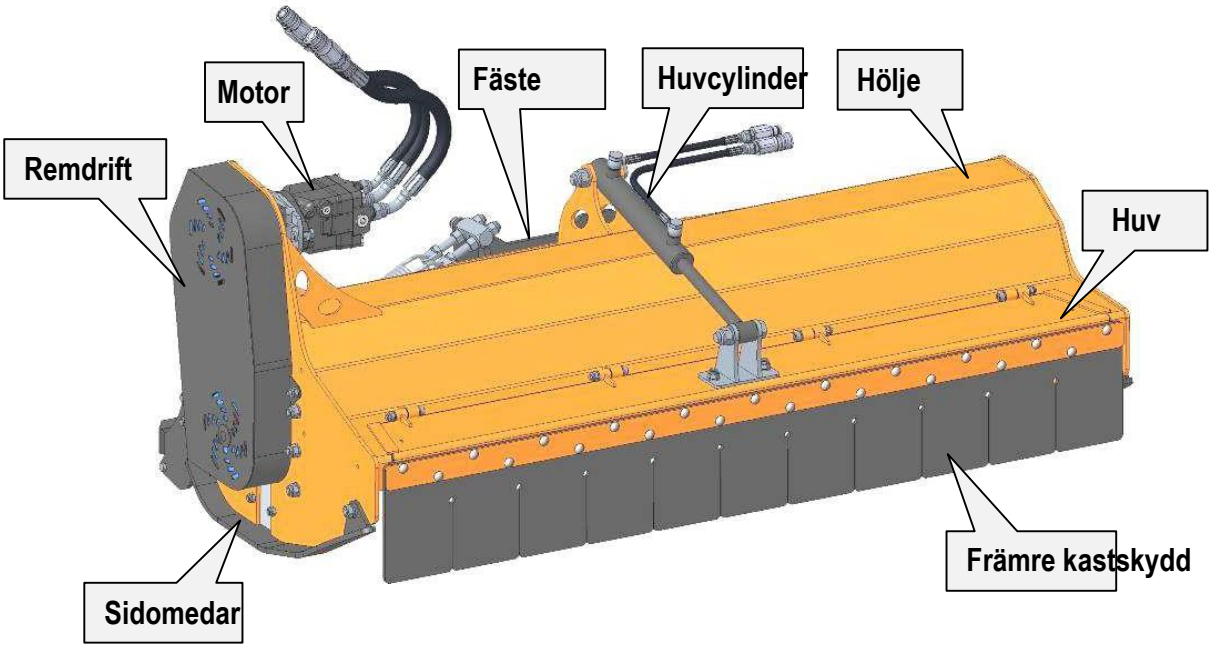

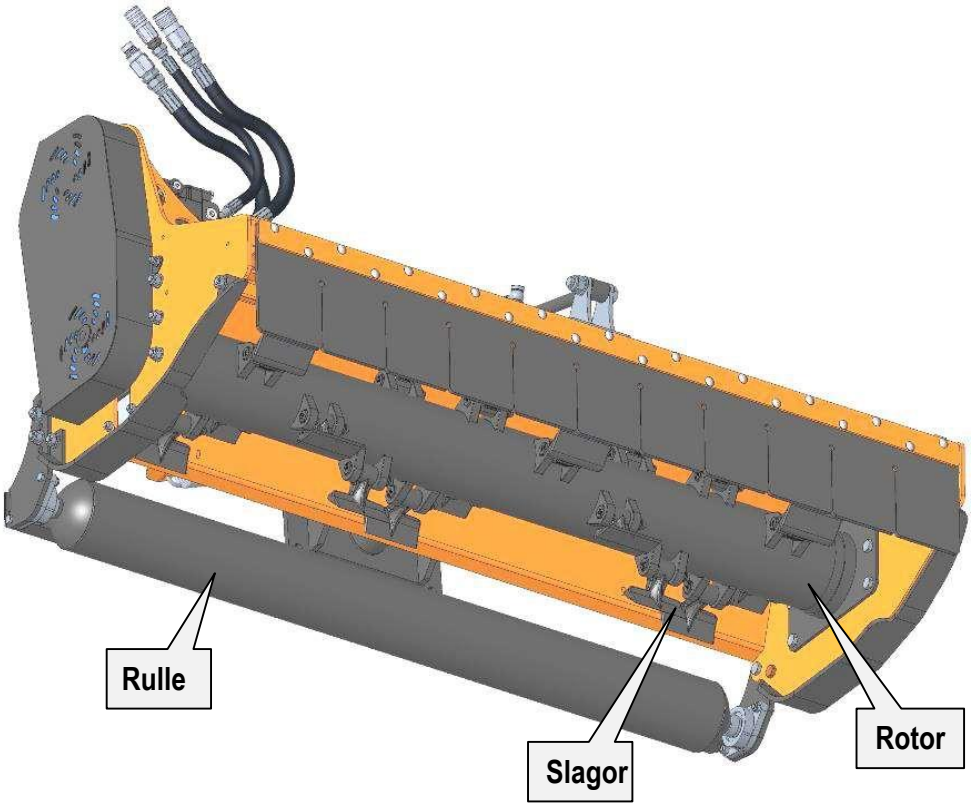

Modell med 1,3 m hammarslagor visas.

TEKNISKA SPECIFIKATIONER

Maskinens specifikationer

Beskrivning	Modell 1600HD	Modell 1900HD
Arbetsbredd	1620 mm	1920 mm
Totalbredd	1756 mm	2056 mm
Totalhöjd	715 mm	715 mm
Motoreffekt	56 hk / 75 hk	56 hk / 75 hk
Oljeflöde	44 l/min (56 hk) / 77 l/min (75 hk)	44 l/min (56 hk) / 77 l/min (75 hk)
Oljetryck max.	350 bar	350 bar
Rotorns drivning	Rem	Rem
Rotorvarvtal	2300	2300
Justering av främre kåpa	Hydraulisk	Hydraulisk
Främre skydd	Kastskydd	Kastskydd
Rullens diameter	140 mm	140 mm
Hammarslagor *(standard)*	20	24
Y-formade slagor *(tillval)*	40	48
Klippkapacitet	30-50 mm	30-50 mm
Klipphöjd	20-85 mm	20-85 mm
Vinkel flytläge	±15°	±15°
Sidomedar	Fasta	Fasta
Vikt *(standard serierna)*	340 kg	375 kg

MÅTT

Slagklipparens mått

1600 modeller (4056121 / 4075121)

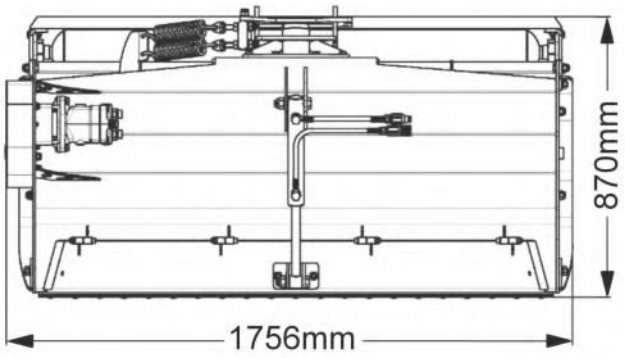

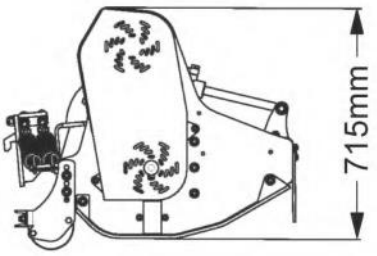

1900 modeller (4056122 /

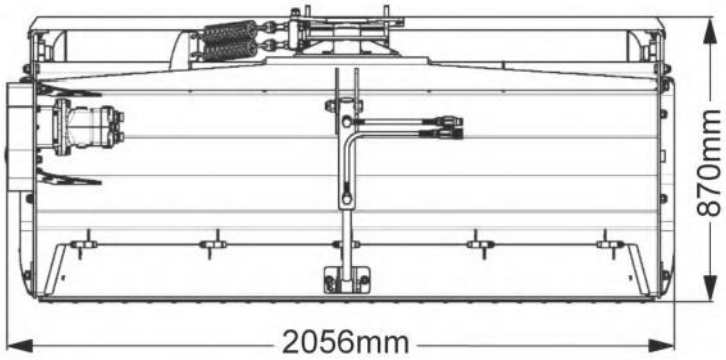

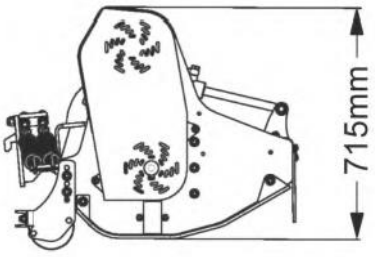

SLAGKLIPPARE ANVÄNDNING - VIKTIG INFORMATION

’I leveranstillstånd’

Slagklipparen är försedd med en hydraulcylinder som gör det möjligt att öppna den gångjärnsupphängda huven, **i standardinställningen är denna cylinder elektroniskt inaktiverad vid varje start** för att förhindra att operatören av misstag öppnar huven vid klippning längs landsvägar. Detta minskar risken för att passerande trafik ska träffas av föremål som kan kastas ut med hög hastighet från slagklipparen när den är i drift. Tänk på att när den gångjärnsupphängda huven är öppen kan föremål kastas iväg avsevärda sträckor. Träffad av ett sådant föremål kan det resultera i personskada eller dödsfall.

Om maskinen används på säkert avstånd från landsvägar och där normalt sett inga åskådare finns i närheten, kan huvcylinderns funktion aktiveras förutsatt att allmänna säkerhetsinformationer och följande specifika villkor uppfylls;

- **En detaljerad riskanalys beträffande arbetsområde och kringstående genomförs innan arbetet påbörjas.**
- **Operatören har utbildats i säker användning av Robocut.**
- **Alla kontroller före arbetet som finns angivna i denna handbok har utförts fullständigt.**

På maskiner som är försedda med en slagklippare, visas alltid skärmen med varningen för huven vid start; operatören är ansvarig för att se till att alla säkerhetsvillkor är uppfyllda innan han väljer att aktivera huven. Operatörer av denna maskin ansvarar för säkerheten hos alla personer och all egendom i närheten av den arbetande maskinen; är du tveksam ska arbetet endast utföras med inaktiverad huv.

Läs igenom denna handbok innan du använder maskinen

Denna maskin och all monterad utrustning är potentiellt extremt farlig - i fel händer kan den döda eller lemlästa. Det är därför ett oavvisligt krav att både ägare och operatör av denna maskin läser följande avsnitt för att säkerställa att de är helt medvetna om de faror som finns eller kan finnas, och förstår det ansvar som kringgärdar användningen och driften av maskinen.
Operatören av maskinen är inte bara ansvarig för sin egen säkerhet utan likaså för säkerheten hos alla andra som kan komma i närheten av maskinen; som ägare är du ansvarig för båda.
När maskinen inte används ska den parkeras på fast och jämnt underlag med alla tillkopplade redskap vilande på marken och batterifrånskiljarens nyckel borttagen.
Skulle ett fel upptäckas när maskinen är i drift måste den stoppas omedelbart och inte användas igen förrän felet har åtgärdats av en kvalificerad tekniker.

⚠ *Innan maskinen startas måste operatören ha läst och förstått alla aspekter av maskinens användning och underhåll som beskrivs i denna handbok.*

⚠ *Maskinen får bara användas av en ansvarskännande vuxen som är förtrogen med alla aspekter som berör säker drift. Certifierad utbildning kan krävas på vissa arbetsplatser.*

⚠ *Maskinen får inte köras av barn eller icke-auktoriserade personer.*

⚠ *Operatörerna måste känna till innebörden av alla drift- och säkerhetsdekaler både på maskinen, det monterade redskapet och fjärrkontrollenheten.*

⚠ *Förarna måste känna till korrekt procedur för normal avstängning av maskinen och veta var alla Nödstoppknappar är placerade.*

⚠ *Försök aldrig att använda maskinen om någon av NÖDSTOPP-knapparna är skadad eller inte fungerar.*

⚠ *Använd aldrig maskinen med borttagna eller defekta säkerhetsskydd.*

⚠ *Operatörerna ska öva körning på en plan och öppen yta för att bekanta sig med körning och manövrering av maskinen innan de försöker att använda den i sluttande terräng.*

⚠ *Operatörerna ska öva manövrering av maskinen runt hinder utan att det monterade redskapet är inkopplat innan maskinen används för arbetsändamål.*

⚠ *Kör aldrig maskinen när sikten är skymd av hinder som fordon, byggnader, häckar, staket etc.; flytta dig till en säker plats där du har en klar, obehindrad sikt över hela maskinen.*

⚠ *Kör aldrig maskinen när du står i dess direkta körriktning.*

- *Använd inte maskinen på sandhögar, grus eller liknande löst material.*
- *Kör endast maskinen vid bra ljusförhållanden.*
- *Kör aldrig maskinen i slutet utrymme eller i en byggnad.*
- *Håll maskinen ren för att undvika ansamling av torrt material som kan antändas av heta komponenter.*
- *Stå aldrig direkt nedanför en maskin som arbetar eller står parkerad i en sluttning.*
- *Påverka alltid joystickreglaget långsamt; snabba eller ryckiga rörelser kan få maskinen att stegra sig varvid kontrollen förloras.*
- *När maskinen körs med inkopplad slagklippare måste föraren hålla sig på minst 5 meters avstånd från maskinen; stäng alltid av slagklipparen innan du närmar dig maskinen.*
- *När maskinen används ska alltid föraren placera sig i en position som ger optimal sikt över arbetsområdet.*
- *Lämna aldrig maskinen utan uppsikt när motorn är igång; stäng alltid av motorn och dra ut batterifrånskiljarens nyckel.*
- *Stanna alltid och stäng av maskinen om personer eller djur kommer in på arbetsområdet, starta inte maskinen på nytt förrän de är på säkert avstånd.*
- *Utför aldrig arbetsuppgifter med maskinen som den inte är konstruerad för.*
- *Åk aldrig på maskinen och låt heller aldrig någon åka med på maskinen.*
- *Inspektera alltid arbetsområdet innan du börjar arbeta och avlägsna stenar, glas, metall, trådar eller andra främmande föremål som är farliga. Fasta hinder (risker) ska 'markeras' så att de lätt kan undvikas.*
- *Var extra försiktig när du kör maskinen i sluttningar eller på ojämn mark, det finns ökad risk för att föremål slungas ut från roterande redskap i sådana situationer.*

- *Maskinen kan användas i sluttningar på upp till maximalt 55° (beroende på valda band) förutsatt att ytan är torr och jämn.*
- *Skulle en maskin slå runt, ska en lämplig kran eller vinsch användas för att bärga den, håll alla personer på säkert avstånd före och under bärgningen.*
- *Kör inte maskinen vid dimma eller vid minustemperaturer då olycksrisken ökar vid sådana förhållanden.*
- *Var extra försiktig när du kör i närheten av elkablar; under vissa omständigheter kan körning under kraftledningar resultera i att radiosignalen förloras vilket orsakar att motorn inaktiveras.*
- *Kör inte maskinen i närheten av fordon eller egendom där det finns risk för skador genom att föremål oavsiktligt slungas ut från det monterade redskapet.*
- *Det är användarens ansvar att skydda personer i eller i närheten av arbetsområdet.*
- *När service eller underhåll utförs på maskinen får ingen tillåtas att vistas under den när den är upplyft om den inte står säkert på lämplig lyft eller stöttor.*
- *Försök aldrig att göra service eller underhåll på maskinen när den är igång; stäng alltid av motorn och dra ut batterifrånskiljarens nyckel.*

- *När maskinen transporteras på annat fordon eller släpvagn måste motorn stängas av, maskinen blockeras och säkras med lämpliga stroppar eller kättingar.*

- *Kontrollera regelbundet slagornas tillstånd och deras fastsättning; använd aldrig maskinen med skadade/saknade slagor eller lösa fastsättningar.*
- *Rengör alltid maskinen efter användningen; är maskinen het ska du låta den kylas ner till säker temperatur före rengöringen.. Använd aldrig lösningsmedelsbaserade kemikalier för rengöringen.*
- *Vid körning under extremt dammiga förhållanden kan arbetet behöva avbrytas med jämna intervaller för att avlägsna dammavlagringar på komponenter som annars kan orsaka överhettning; stäng av motorn och se upp för heta komponenter.*
- *Se till att motorn är avstängd och att NÖDSTOPP-knappen är intryckt före tankning.*
- *Om möjligt ska maskinen tankas före arbetets början när motorn är kall. Vid tankning under arbetet, ska motorn stängas av och låt den kylas ner innan du fyller på bränsle.*
- *Testa NÖDSTOPP-knapparna före varje arbetspass för att vara säker på att de fungerar korrekt*
- *Lämna aldrig maskinen, batterifrånskiljarens nyckel och fjärrkontrollen utan uppsikt; maskinen kan då startas och användas av icke-auktoriserade personer*
- *Varje inspektion, service eller underhåll av maskinen och den monterade utrustningen får endast ske när maskinen är avstängd och batterifrånskiljarens nyckel är utdragen.*
- *Använd alltid lämplig skyddsutrustning (PPE) när du utför service eller underhåll på maskinen eller dess monterade redskap.*
- *Monterad utrustning måste alltid stängas av vid körning utanför arbetsområdet.*

Personlig skyddsutrustning (PPE)

Vi rekommenderar att följande personliga skyddsutrustning bärs under arbetet och/eller när underhåll utförs på maskinen; overall, skyddsskor, skyddsglasögon, hörselskydd, skyddshjälm, skyddshandskar, andningsskydd, ben-/knäskydd.

Även om den information som ges här täcker ett brett register med säkerhetsaspekter, är det omöjligt att förutsäga varje eventualitet som kan uppträda under de varierande förhållanden där denna maskin används. Inget av de råd som ges här kan ersätta 'sunt förnuft' och ständig 'total uppmärksamhet', men de ger dig en bra vägledning för säker användning av din McConnel maskin.

Vid körning, service och underhåll av denna utrustning kan du utsättas för kemikalier som t.ex. bensin, dieselbränsle, smörjmedel, petroleumprodukter, motoravgaser, kolmonoxid och phataler, som är kända av staten Kalifornien för att ge upphov till cancer och fosterskador eller andra genetiska problem.

För att minimiera exponeringen ska du undvika att inandas avgaser, kör inte motorn på tomgång mer än nödvändigt, utför service på ditt fordon i ett väl ventilerat område och bär handskar eller tvätta av dina händer ofta när du utför service på ditt fordon. Batteripoler och tillhörande komponenter innehåller bly och blyylegeringar, kemikalier som är kända av staten Kalifornien för att ge upphov till cancer och fosterskador eller andra genetiska problem. För mera information gå till www.P65Warnings.ca.gov. Denna webbplats som underhålls av Kaliforniens miljö- och hälsodepartement (California's Office of Environmental Health Hazard Assessment), ger information om dessa kemikalier och hur individer kan utsättas för dem.

SÄKERHETSDEKALER

Säkerhetsdekalerna nedan finns fastsatta på maskinen. Se till att du förstår dekalernas innebörd och respektera det som de varnar för.

1. 2. 3. 4. 5.

1. VARNING! Dra ut startnyckeln innan du utför service eller underhållsarbeten.

2. VARNING! Håll dig på avstånd, risk för utkastade föremål.

3. VARNING! Roterande komponenter; håll alltid händerna borta från rotorn.

4. VARNING! Roterande komponenter; håll alltid fötterna borta från rotorn.

5. VARNING! Ställ dig aldrig någonsin uppe på maskinen.

Säkerhetsdekalerna måste finnas på maskinen och ska vara väl avläsbara. De ska ersättas omedelbart om de har förlorats eller blivit oläsliga.

MONTERING AV SLAGKLIPPARHUVUDET

WARNING **Tillkopplingen av klipphuvudet ska ske på fast och plant underlag. Se till att alla kringstående hålls på säkert avstånd från maskinen.**

DANGER PINCH POINT **Håll händerna borta från potentiella klämställen när maskinen monteras. Använd lämplig personlig skyddsutrustning när du arbetar med maskinen.**

Monteringsanvisning

Erforderliga verktyg; 19 mm

OBSERVERA: Allmängiltiga bilder har använts endast som illustration; i verkligheten kan de skilja sig något från den aktuella maskinen men fastsättningsprincipen är densamma.

1) Placera Robocut 'i rät vinkel och mitt emot' klipphuvudet.

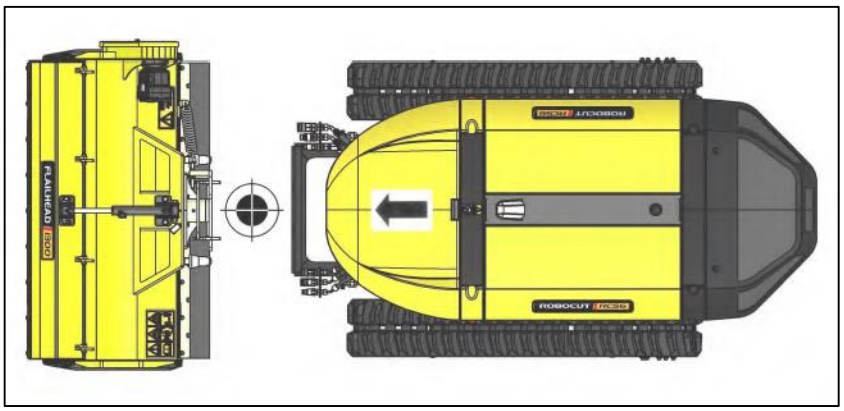

2) Ta bort klipphuvudets fästen.

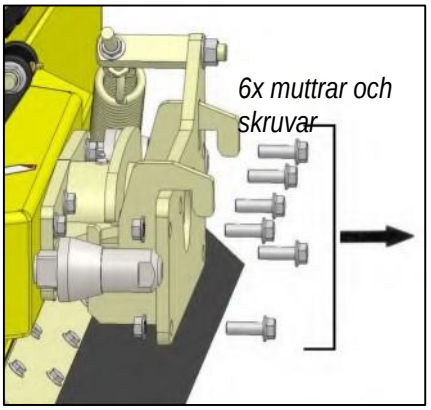

3) Sänk ner Robocut verktygsfäste så mycket att det är lägre än hakarna på klipphuvudets monteringskonsol.

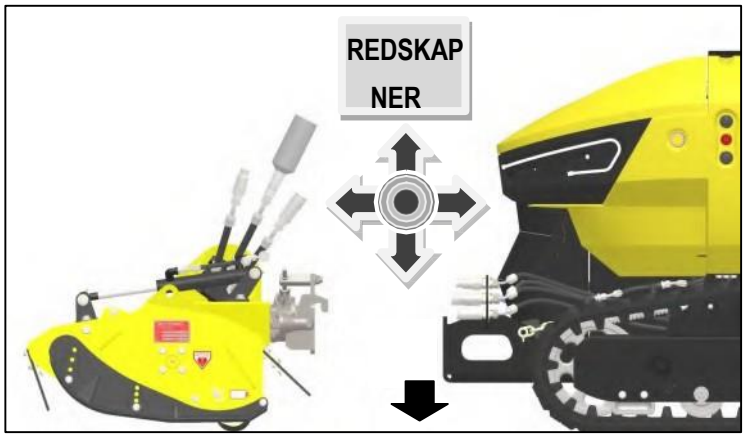

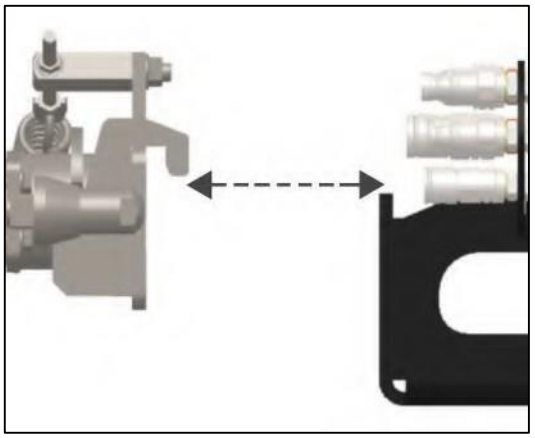

4) Kör Robocut sakta framåt tills den berör klipphuvudets monteringskonsol.

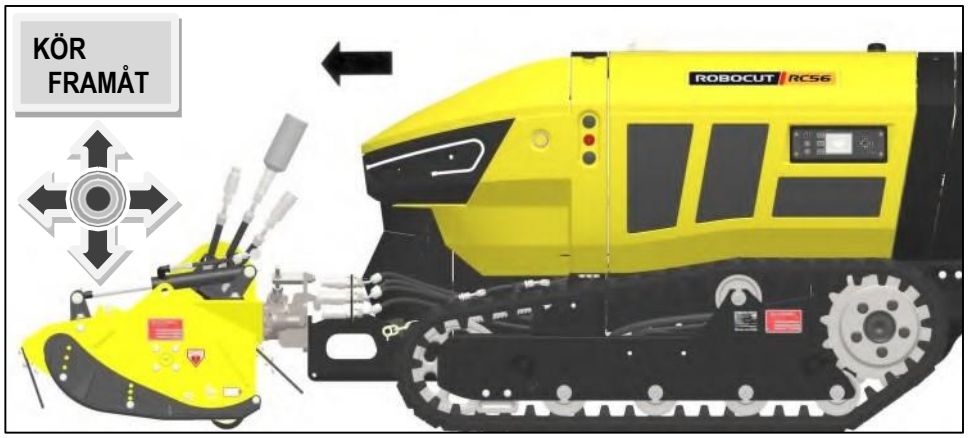

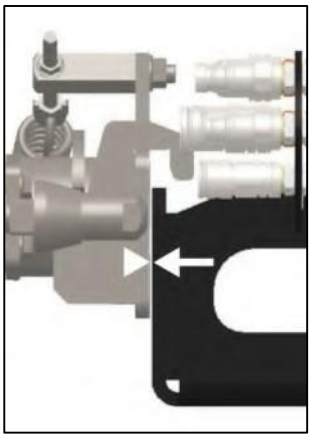

5) **Lyft upp Robocut verktygsfäste så att det griper fast i hakarna**

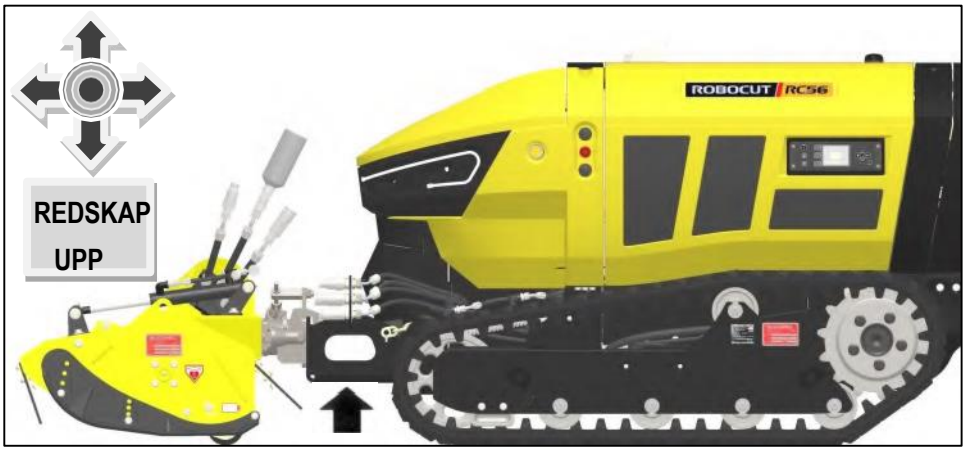

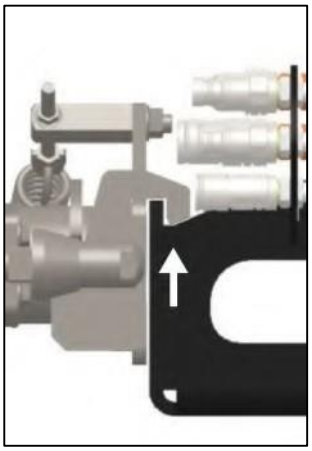

6) **Fäst klipphuvudet på Robocuts verktygsfäste med klipphuvudets fäste (6x muttrar & skruvar) -**

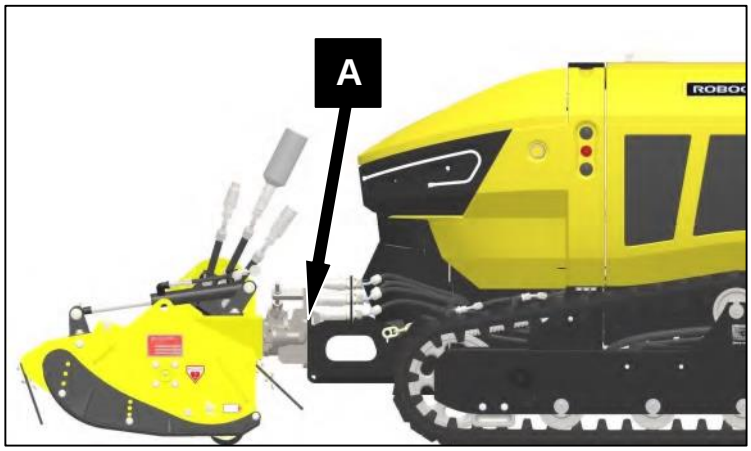

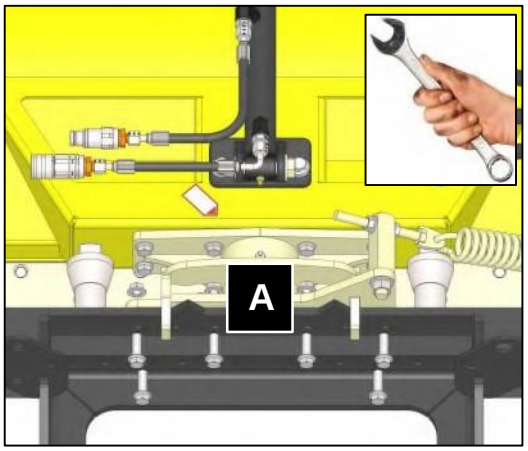

7) **Ta bort expansionskärlet från dräneringsledningen och anslut klipphuvudets slangar till hydrauliken på Robocut.**

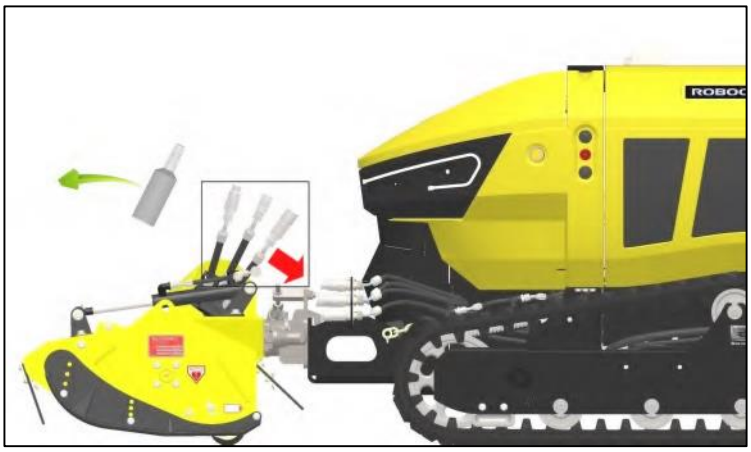

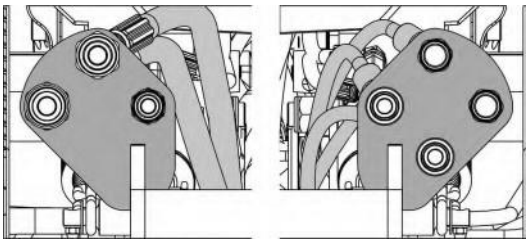

Se sidan om hydraulanslutningar för information om hydraulkopplingar.

Lagra expansionskärlet på ett säkert ställe. Det måste anslutas till dräneringsledningen varje gång som klipphuvudet tas bort från

8) **Konfigurera följande inställningar på Robocut kontrollpanel:**

Inställningar för redskap; *redskapstyp & bredd.* **Flytlägesinställningar;** *kalibrering av flytläge (endast första installationen).*

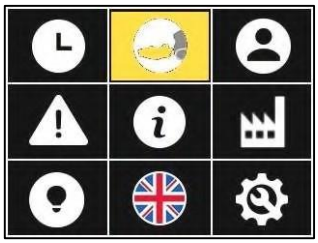

Se instruktionsboken för ROBOCUT för information om konfigurering av dessa inställningar

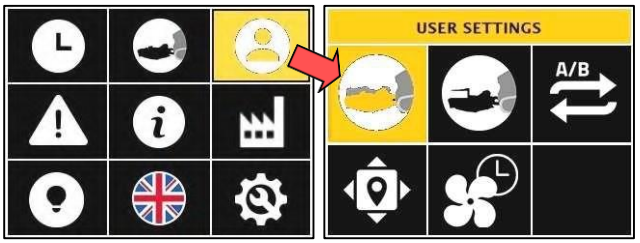

Ta bort klipphuvudet

Borttagning av klipphuvudet sker i omvänd ordning till monteringen. Välj en fast och jämn plats där klipphuvudet ska tas bort och lagras.

HYDRAULANSLUTNINGAR

Robocut hydraulanslutningar
Robocut hydraulanslutningar vid montering av slagklipparen.

⚠CAUTION **Förvissa dig om att hydraulkopplingarna på maskinen och även redskapet är fria från smuts och skräp – kontrollera och rengör alla kopplingar innan de ansluts.**

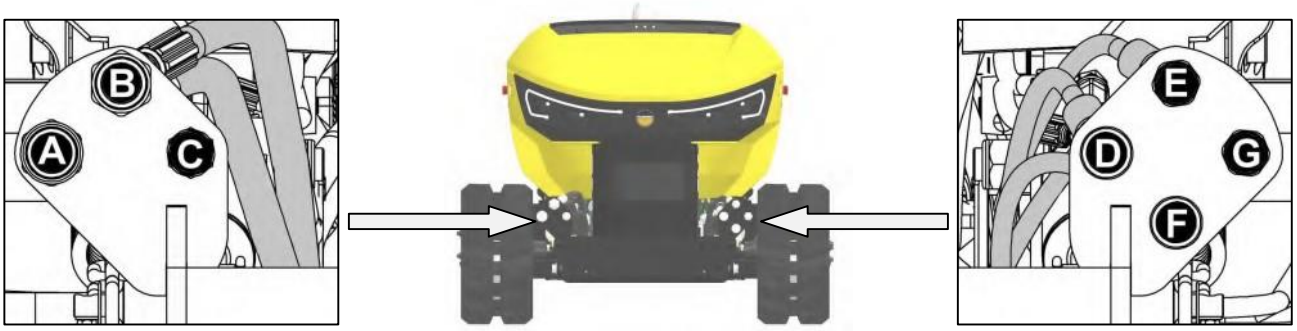

A. Tryck 'A'
B. Tryck 'B'
C. Dräneringsledning

När klipphuvudet tas bort från maskinen ska du se till att expansionskärlet är anslutet till klipphuvudets dräneringsslang.

D. Huvcylinder (bakgavel)
E. Huvcylinder (framgavel)
F. & G. *Endast för extra utrustning*

Se till att hydraulslangarna till huvcylindern ansluts till rätt kopplingar (D & E) enligt bilden ovan. Tryck- och dräneringsslangarna (A, B & C) kan endast anslutas till deras motsvarande Anslutningar. Anslutningarna F & G är reserverade för extra tillbehör.

Montering av slagklipparens slangar

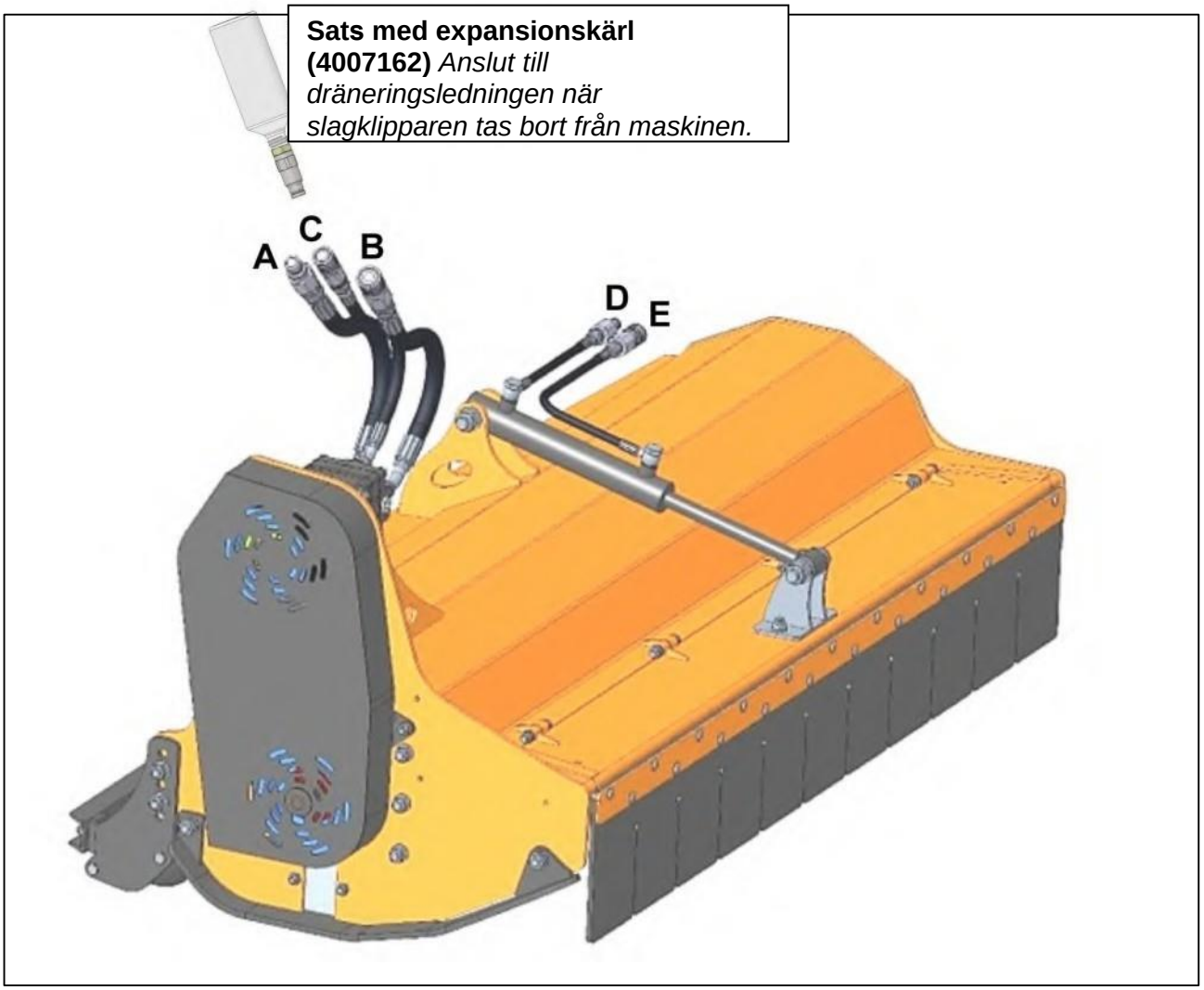

SLAGKLIPPARENS REGLAGE

⚠ DANGER

Operatören måste alltid bära personlig skyddsutrustning när han kör maskinen och stå i en säker manöverposition med fri sikt över maskinen och arbetsområdet.

Beskrivning av reglage för klipphuvudets drift

Se Robocut handbok för fullständiga detaljer om maskinens reglage.

Joystickreglage för styrning av klipphuvudets drift (Standard)

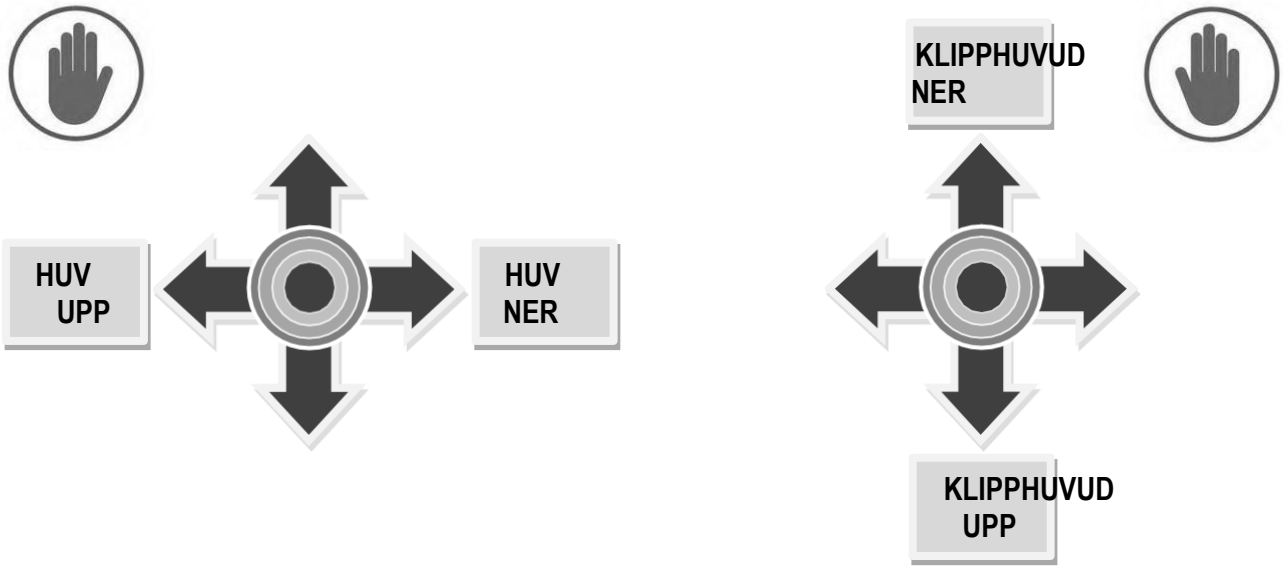

Manöverenhet – Display & funktioner för klipphuvudets drift

LCD-display
Visar följande information;

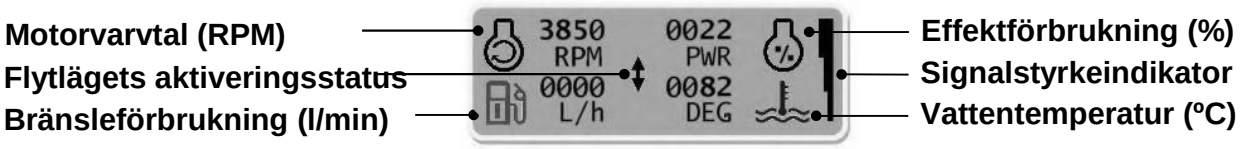

Statuslampa
Indikerar status för fjärrkontrollenheten;
Lyser **GRÖN** = **'KORREKT'** status.
Lyser **RÖD** = **'PROBLEM'** status.

Nödstoppknapp
'Tryck in' knappen för 'NÖDSTOPP'
Vrid medurs för att 'Återställa'

Rotorreglage
Rotorns riktning PÅ och AV;

Rotor PÅ (uppförsbacke): Placera omkopplaren i läge 'UPP' för att starta rotorn

Rotor AV: Placera omkopplaren i mittläget för att 'STOPPA'

Rotor PÅ (nedförsbacke): Placera omkopplaren i läge 'NER' för att starta rotorn 'nedförsbacke'

Rotor varvtalsreglage (potentiometer)
Reglerar rotorvarvtalet.

Öka rotorvarvtalet: Vrid ratten medurs
Minska rotorvarvtalet: Vrid ratten moturs

Flytlägesknapp

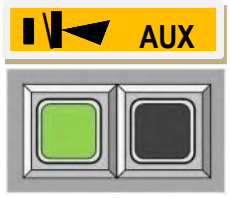

Tryck AUX **knappen:** Aktivering/inaktivering av 'flytläget'.

INFO Informationen om reglagen som visas i denna handbok är endast relaterad till klipphuvudets funktioner. Detaljer om alla reglagefunktioner återfinns i Robocut instruktionsbok.

FRÄMRE HUV

Slagklipparen är försedd med en hydraulcylinder som gör det möjligt att öppna den gångjärnsupphängda huven, i standardinställningen är denna cylinder elektroniskt inaktiverad vid varje start för att förhindra att operatören av misstag öppnar huven vid klippning längs landsvägar. Detta minskar risken för att passerande trafik ska träffas av föremål som kan kastas ut med hög hastighet från slagklipparen när den är i drift. Tänk på att när den gångjärnsupphängda huven är öppen kan föremål kastas iväg avsevärda sträckor. Träffad av ett sådant föremål kan det resultera i personskada eller dödsfall.
Om maskinen används på säkert avstånd från landsvägar och där normalt sett inga åskådare finns i närheten, kan huvcylinderns funktion aktiveras förutsatt att allmänna säkerhetsinformationer och följande specifika villkor uppfylls.

- **En detaljerad riskanalys beträffande arbetsområde och kringstående genomförs innan arbetet påbörjas.**
- **Operatören har utbildats i säker användning av Robocut.**
- **Alla kontroller före arbetet som finns angivna i Robocut handbok har utförts fullständigt.**

Se Robocut instruktionsbok för detaljerad beskrivning av huvens aktivering/inaktivering.

Manövrering av huv

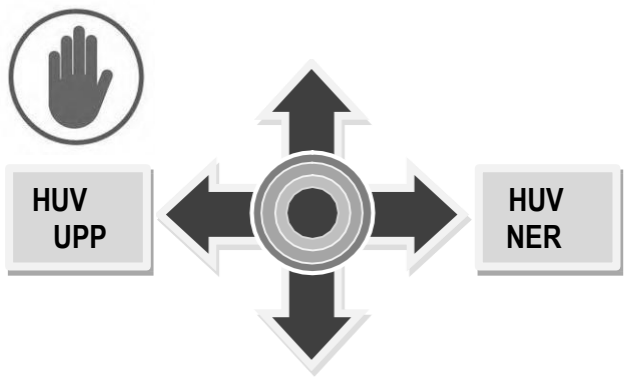

Som standard manövreras främre huven med vänster joystick på Robocuts fjärreglage.
För joysticken åt vänster för att höja huven och åt höger för att sänka ner den.

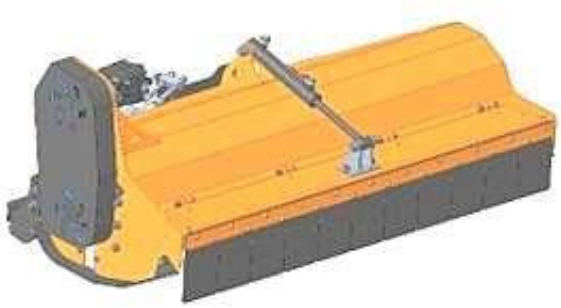

Huv i helt stängt läge

Huv i helt öppet läge

Huven kan ställas i valfritt önskat läge mellan helt stängd och helt öppen. När maskinen är i drift med öppnad huv ska den endast höjas till en position som är hågot högre än materialet som klipps. Då kan materialet dras in i klipphuvudet samtidigt som största möjliga skydd garanteras.
Stäng alltid huven helt innan du stänger av maskinen.

⚠ DANGER

Maskinen får endast köras med öppnad huv när alla säkerhetsvillkor har uppfyllts för arbete med maskinen med huven i öppnat läge.

BAKRE RULLE & SIDOMEDAR

Bakre rullen ska alltid justeras på fast och plant underlag.

Klipphöjd
Slagklipparens klipphöjd bestäms med bakre rullens höjdinställning. För att ändra klipphöjden måste rullkonsolernas monteringsposition ställas in. *Se till att identiska fästhål väljs på klipphuvudets båda sidor.*

Rullens höjdjustering

Erforderliga verktyg; 22 mm nyckel eller hylsor

När klipphöjden ställs in måste rullkonsolernas två fästskruvar på varje sida av klipphuvudet tas bort och därefter kan rullkonsolerna flyttas till önskat läge på klipphöjden.

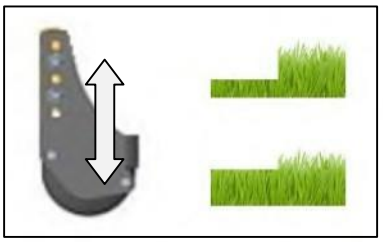

Dra ut rullkonsolernas skruvar och ställ in konsolerna till önskad klipphöjd, sätt tillbaka skruvarna och dra fast dem.

WARNING **Använd aldrig maskinen med bakre rullen borttagen.**

Sidomedar
Maskinen är utrustad med utbytbara fasta sidomedar för att skydda huset om det skulle beröra marken vid drift i ojämn eller kuperad terräng.
Vid normala förhållanden ska medarna gå fritt från marken när maskinen vilar på bakre rullen.

Främre kastskydd
Maskinen är försedd med ett främre kastskydd av gummi för att minska risken för att föremål ska kastas ut från maskinen under drift. Detta kastskydd sky bytas ut omedelbart om det har utsatts för starkt slitage eller skadats så mycket att det inte längre ger skydd.

FLYTLÄGE & VINKEL

Flytläge
När flytläget är aktiverat kommer slagklipparen att följa markkonturen. Flytlägets reaktionshastighet är inställbar och kan ställas in på LOW (låg), MEDIUM (medelhög) eller HIGH (hög).
Som standard är flytlägets reaktionshastighet inställd på LOW - detta är den rekommenderade inställningen för normala arbeten och förhållanden. *Se Robocut instruktionsbok för en detaljerad beskrivning av hur flytlägets inställning för redskapet ska ändras.*

Kalibreringen av flytläget behöver bara göras vid första tillkoppplingen av maskinen. Flytlägets inställning kommer att maskinens systemminne även om klipphuvudet senare tas bort från maskinen för att återmonteras senare.

Klipphuvudets vinkel
Förutom flytläget är klipphuvudet också försett med en vinkelfunktion som medger att klipphuvudet självständigt kan ställa in sin vinkel oberoende av maskinen med ± 15°. Därigenom kan klipphuvudet fritt följa marken i kuperad terräng för att ge en exaktare klippning.

DRIFT AV ROTOR

Rotorns rotationsriktning
För klippning av gräs med Y-slagor kan rotorns klippriktning ställas in för antingen ’uppförsbacke’ eller ’nedförsbacke’. Uppförsbacke ger vanligen bäst klippreslutat men nedförsbacke kan användas om det krävs av omständigheterna eller villkoren.
Maskiner utrustade med hammarslagor ska alltid köras i läge ’uppförsbacke’.

Rotation nedförsbacke | **Rotation uppförsbacke** | **Rotation uppförsbacke**

Rotorvarvtal
Rotorvarvtalet kommer att variera beroende på villkoren och det material som ska klippas men ska ligga inom intervallet 2000-2350 varv/min.

Skadade eller förlorade slagor

⚠CAUTION

Använd inte maskinen med brustna eller förlorade slagor då detta kommer att göra rotorn obalanserad.

ROTORER & SLAGOR

Identifiering av rotor och slagor

1,6 m gräsrotor (20 stationer)
Y-slagor

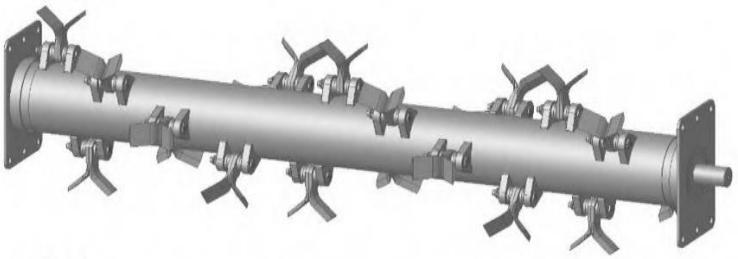

1,9 m gräsrotor (24 stationer)
Y-slagor

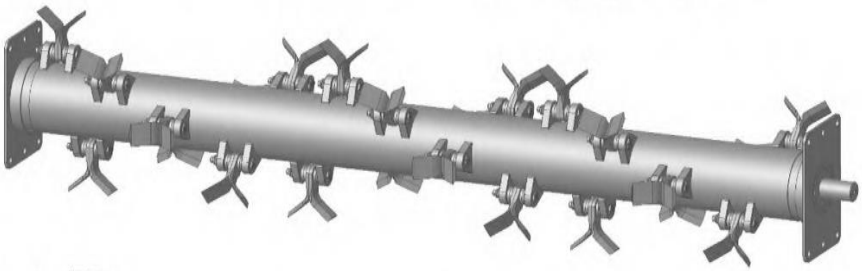

1,6 m gräsrotor (20 stationer)
hammarslagor

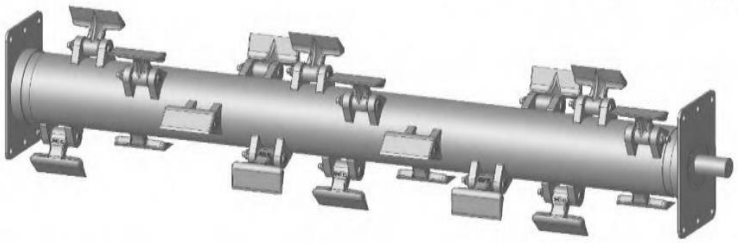

1,9 m gräsrotor (24 stationer)
hammarslagor

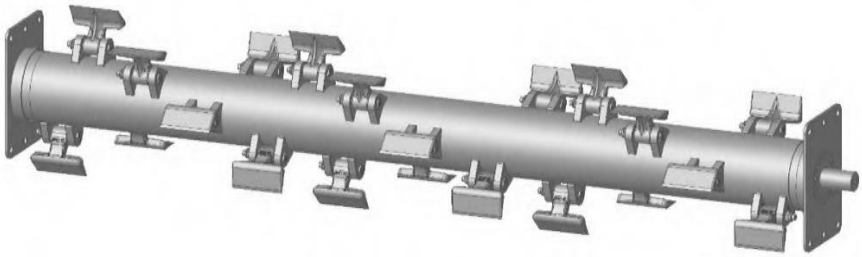

Hammarslagor (per station)

- 1x Hammarslaga (1062655)
- 1x Skruv (1062302)
- 1x Mutter (1062304)

Y-slagor (per station)

- 2x Y-slagor (1061034)
- 4x Distansbrickor (1061036)
- 1x Hylsa (1061416)
- 1x Skruv (1062302)
- 1x Mutter (1062304)

Enbart rotor

- 1,6 m rotor (1062767
- 1,9m rotor (1062768)

Åtdragningsmoment slagornas skruvar to 130 Nm (±10 Nm)
När monterad; kontrollera att hammare/slagor roterar fritt.

DRIVREM

WARNING **Maskinen måste stängas av och huvudströmbrytaren tas bort innan du försöker att inspektera eller öppna drivremmens hus.**

Kontroller av drivrem

Erforderliga verktyg; 17 mm

Maskinens drivrem ska undersökas regelbundet beträffande tecken på slitage, likaså ska spänningen kontrolleras.
Remmen och remskivorna är åtkomliga via den bortagbara remskyddskåpan vid drivningen.

Drivremmen måste bytas ut omedelbart om den har utsatts för onormalt slitage eller skador eller inte längre kan spännas korrekt.

Rengör remdriftens hus och ventilationsöppningar och avlägsna damm och dammavlagringar innan remskyddet sätts tillbaka.

Remspänning

Inställning av remspänning: 15 mm nedböjning vid remmens mitt vid 10 kg belastning. Undvik att spänna remmen för hårt eftersom detta kan orsaka onormalt slitage på huvuddriftens lager.

Justering av remspänningen

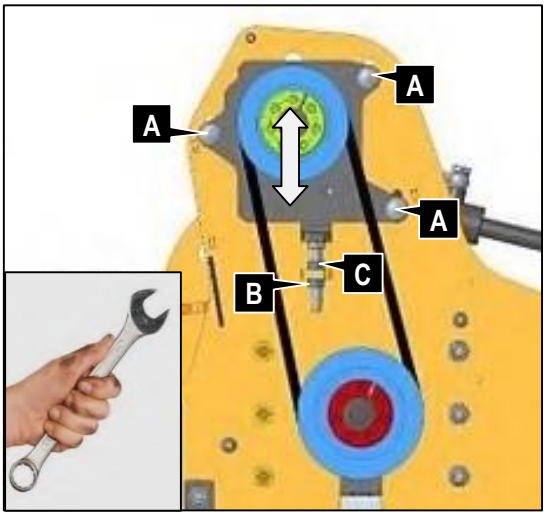

Remspännare för drivrem

Tillvägagångssätt vid justering av remspänning:

- Ta bort remkåpan.
- Lossa motorkonsolens muttrar ’**A**’ något.
- Lossa låsmuttern ’**B**’.
- Spänn remmen med justermuttern ’**C**’.
- Dra fast låsmuttern ’B’.
- Dra åt motorkonsolens muttrar ’**A**’.
- Sätt tillbaka remkåpan.

WARNING **Starta eller kör aldrig maskinen med borttagen remkåpa.**

Inriktning av remskivor

Remskivorna är fixerade på respektive axel med klämbussningar. Om remskivorna ska bytas ut, måste först den undre remskivan sättas fast på rotorns axel. Remskiva och klämbussning ska skjutas upp så långt som möjligt på axeln till ett minimalt avstånd från husets komponenter och säkras med klämbussningen.

Den övre remskivan och klämbussningen monteras sedan på drivaxeln och positioneras i linje med den undre remskivan. Kontrollera inriktningen med hjälp av en lämplig linjal, lagd mot de båda remskivorna, och justera vid behov.

När remskivorna är korrekt monterade måste klämbussningarnas skruvar dras åt med momentnyckel, proceduren beskrivs nedan.

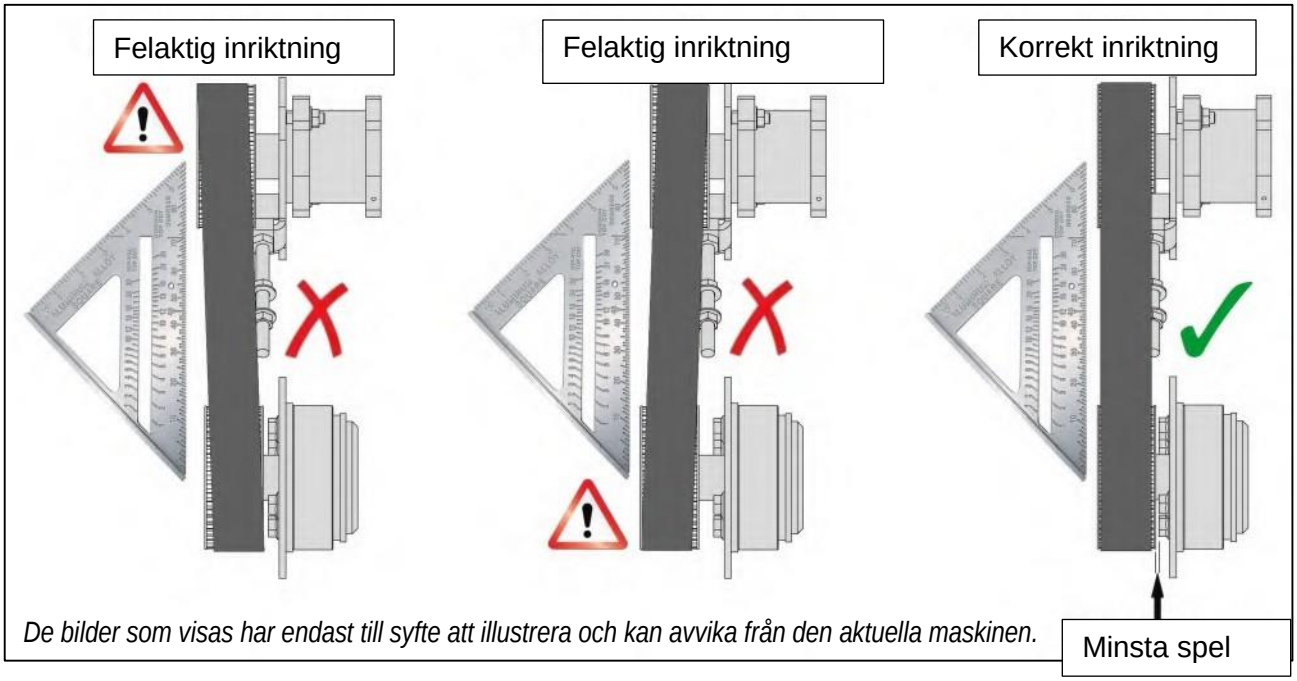

De bilder som visas har endast till syfte att illustrera och kan avvika från den aktuella maskinen.

Taperlock klämbussning

Remskivans klämbussning måste dras åt med momentnyckel till **17 Nm**. Dra åt de 6 insexskruvarna genom korsdragning till angivet åtdragningsmoment och upprepa åtdragningen två gånger på varje klämbussning.

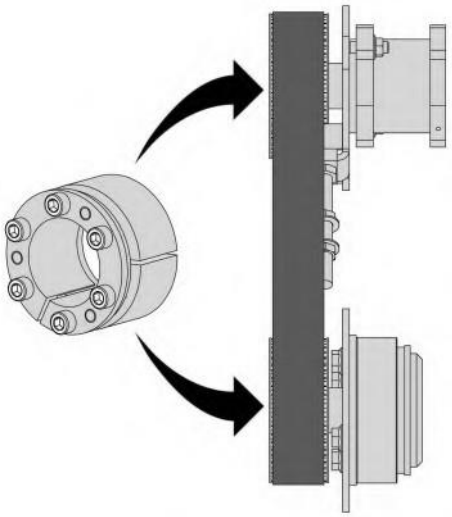

Klämbussningarnas placering

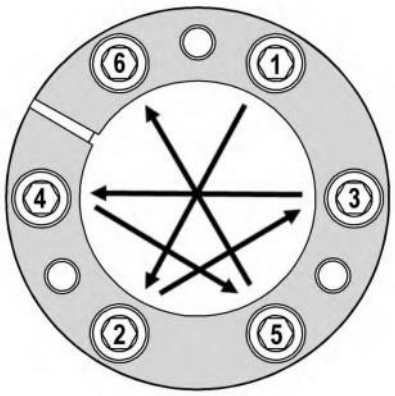

Åtdragningsföljd av klämbussningarnas skruvar

⚠CAUTION

Kontrollera klämbussningarns åtdragning efter de första 2 drifttimmarna och var 25:e timme därefter.

ALLMÄNT UNDERHÅLL

Smörjning av maskinen
Smörj de smörjställen som visas nedan med ett lithium-baserat smörjmedel av bra kvalitet.

Smörjställenas placering

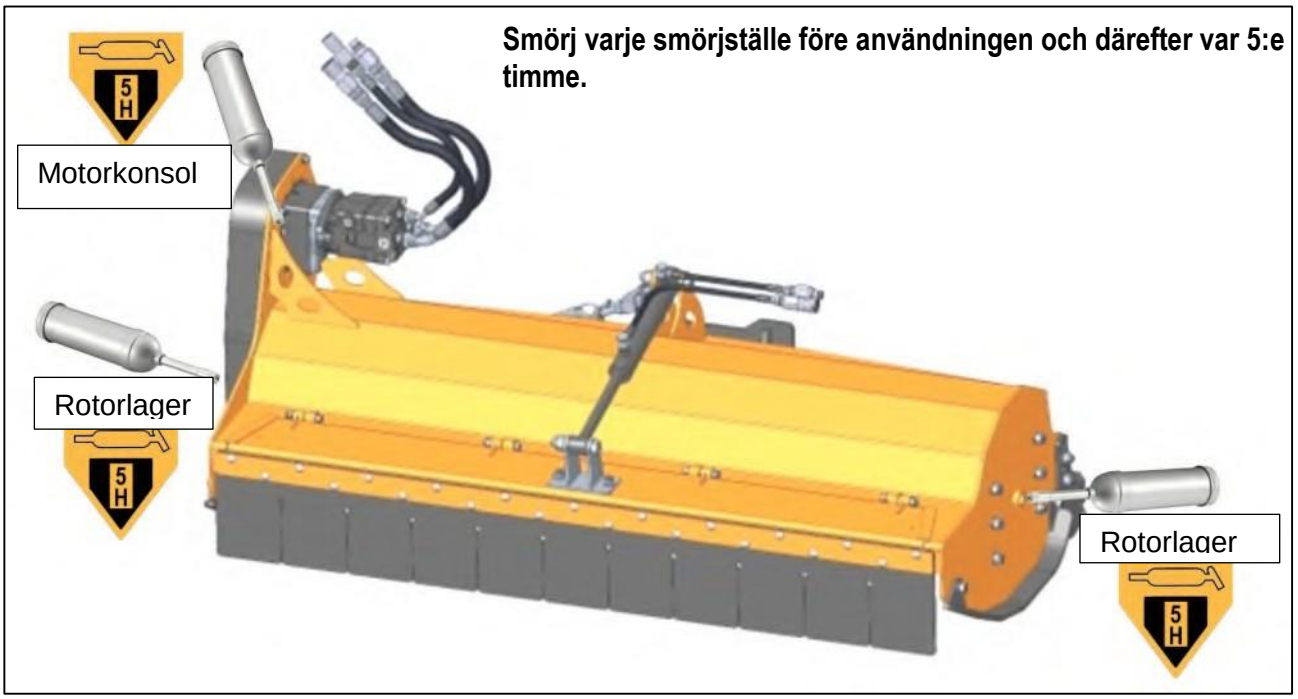

Nya maskiner – första kontroller
Efter de första **2 timmarnas** användning ska följande punkter kontrolleras på nya maskiner.

- Kontrollera åtdragningen av alla muttrar och skruvar, *efterdra om så behövs.*
- Kontrollera remspänningen; *justera vid behov*.
- Kontrollera klämbussningarnas åtdragning, *efterdra om så behövs.*

Dagliga kontroller
Maskinen ska inspekteras varje dag innan arbetet påbörjas och med regelbundna intervaller under arbetet.

- Kontrollera slagornas tillstånd och deras fastsättningar; *saknade eller skadade slagor måste ersättas innan maskinen används.*
- Kontrollera åtdragningen av alla muttrar och skruvar, *efterdra om så behövs.*
- Kontrollera hydraulslangarna för läckage och/eller skador; *byt ut vid behov.*
- Smörj alla smörjställen; *se smörjställena i bilden ovan.*

25-timmars kontroller

- Kontrollera drivremmarnas tillstånd och spänning; *efterspänn remmarna vid behov.*
- Kontrollera klämbussningarnas åtdragning, *efterdra om så behövs.*

OBSERVERA: För att komma åt dessa komponenter måste remkåpan tas bort; sätt tillbaka remkåpan innan du försöker starta eller använda maskinen.

⚠WARNING

Maskinen måste stängas av och huvudströmbytaren tas bort innan du utför kontrollerna.

Importör:

Närlant
IMPORT AB

Filarevägen 8, 703 75 Örebro
Tel: 019 – 603 60 60,
Fax: 019 – 31 20 96
Webbadress: www.narlant.se
E-post: info@narlant.se

McCONNEL

McConnel Limited, Temeside Works, Ludlow, Shropshire SY8 1JL. England.
Telefon: +44 1584 873131. Fax: +44 1584 876463. www.mcconnel.com